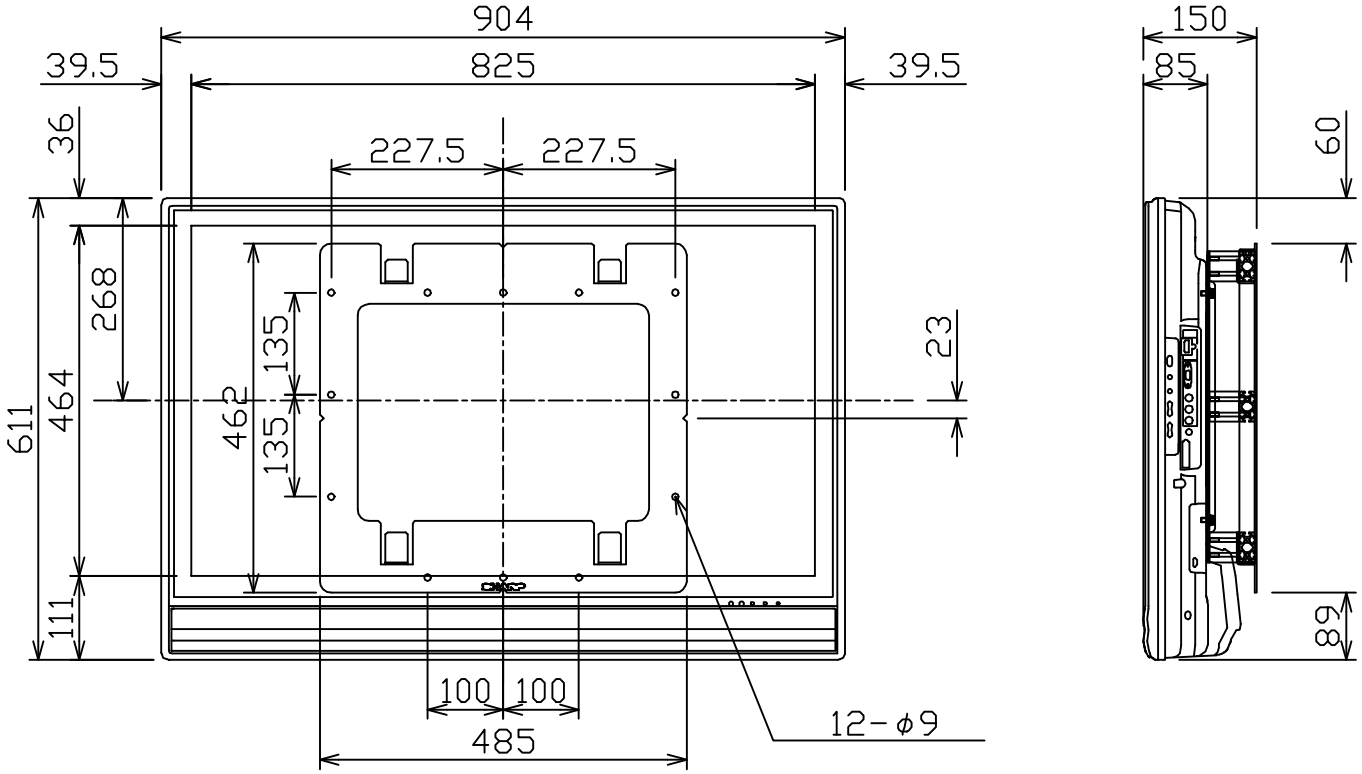

電　　源	AC100V　50/60Hz
消費電力	195W
重　　量	20kg

株式会社 映像センター
AUDIO VISUAL COMMUNICATIONS LTD.

sheet no. 0057-26847-01			scale A4 1/10	project name LC-37EX5	
approved by t.nogami	checked by t.nogami	designed by	drawn by onoue	sheet title 壁掛仕様寸法図	date 2008. 9. 25