FORBEC

SCREEN LEAFLET

2022 – Ver.2

常設用 / モバイル用・スクリーンカタログ

FORBEC SCREEN LEAFLET 2022 Ver.2

A158222201

お問合せはこちら
avcsales@avc.co.jp

https://www.avc.co.jp/

システム販売事業部

〈首都圏〉〒135-0063 東京都江東区有明3-7-18 有明セントラルタワー8F
TEL. 03-3527-8660

〈関　西〉〒564-0062 大阪府吹田市垂水町3-18-25
TEL. 06-6836-7827

AVC 株式会社 映像センター
AUDIO VISUAL COMMUNICATIONS LTD.

https://www.avc.co.jp/

Copyright © 2022 Audio Visual Communications Ltd. ALL Rights Reserved.

FORBEC

ホワイトボードマーカーで書き消し自由！ケース収納型のマグネットスクリーン

マグネットスクリーン／モバイルケース収納タイプ

MFL SERIES 60.72.80 INCH WXGA 16:10

製品の特長

プロジェクターによる 「映写」 と 「板書」 の両立を可能としたモバイルケースタイプのスクリーンです。

映像の投影時に発生するギラつきを防止した生地を使用しています。

製品の機構

● モバイルケース収納タイプ

スクリーン生地の左端をホワイトボードに固定したあとケース側の黒い取手を持ち、右側にスライドさせながら

マグネットスクリーン生地を貼り付けていきます。

生地のしわや気泡などを発生させず、キレイに貼り付けることができます。

ホワイトボードマーカーで書込み・消し込みが自由自在！

スクリーン生地に特殊加工を施しており、マーカーインクの消去性に優れています。

下記の動作はおこなわないようご注意ください

・スクリーン生地を黒板から浮かせた状態での取り外し
・ケースからスクリーン生地を引き出した状態での黒板への貼り付け
（スクリーンの落下や幕面のシワ・傷みなどの原因になりますのでご注意ください）

製品構成

● **別売アクセサリー**

マーカー、イレーサー

寸法図

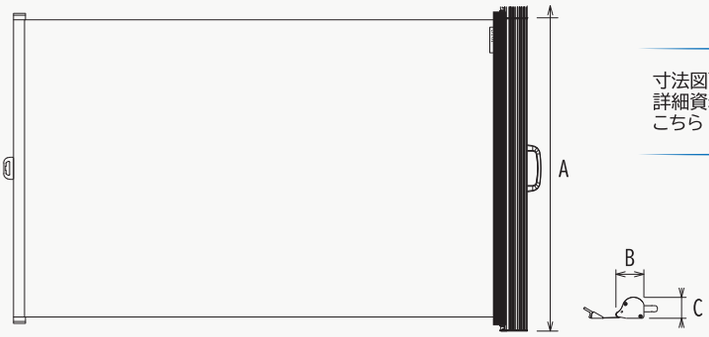

寸法図面や詳細資料はこちら MFL WXGA 16:10

仕様 / 価格

16:10　WXGAフォーマット　2022/11_001

インチ	型番	標準価格（税抜）	イメージサイズ W×H（mm）	外形サイズ A×B×C（mm）	梱包サイズ（mm）	重量（kg）
60	MFL-60V	¥54,000	1280× 800	876×75×51	980×160×110	2.4
72	MFL-72V	¥64,000	1552× 970	1046×75×51	1150×160×110	3.0
80	MFL-80V	¥84,000	1728×1080	1130×75×51	1235×160×110	3.5

※ 製品の仕様及び内容は予告なく変更する場合がございます。

FORBEC

ホワイトボードマーカーで書き消し自由！ケース収納型のマグネットスクリーン

アルミケース入り / 手動巻上スクリーン

SKE SERIES 80～200 INCH

WXGA 16:10 | HD 16:9 | FREE アスペクトフリー | RoHS 対応品 | 防炎タイプ

製品の特長

ゆっくり巻き上げるショックレスタイプ
生地や本体に負担を与えず、静かにワンタッチ収納

大型サイズを取りそろえたラインアップで
多目的ホールや大会議室などの使用に最適

製品構成

● **取付金具**
ベース金具を天井又は壁にセットするだけで、
簡単に取付けが可能です。

● **標準付属品**
引き下げ棒
（1500 mm）

寸法図面や詳細資料はこちら SKE WXGA 16:10 HD 16:9 FREE アスペクトフリー

寸法図

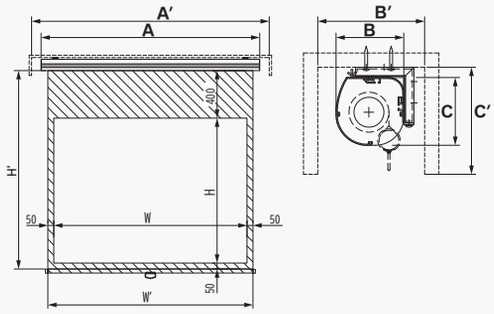

仕様 / 価格

アスペクトフリー 2022/12_001

インチ	型番	標準価格（税抜）	イメージサイズ W×H（mm）	生地幅 W’×H’（mm）	外形サイズ A×B×C（mm）	推奨BOX内寸 A’×B’×C’（mm）	上黒（mm）	重量（kg）
80	SKE-80F	¥112,000	–	1871×1669	1991× 95× 95	2100×150×150	–	8.2
90	SKE-90F	¥115,000	–	2092×1822	2212× 95× 95	2300×150×150	–	8.8
100	SKE-100F	¥129,000	–	2314×1974	2434× 95× 95	2600×150×150	–	10.1
110	SKE-110F	¥150,000	–	2535×2126	2655× 95× 95	2800×150×150	–	10.6
120	SKE-120F	¥181,000	–	2756×2279	2876× 95× 95	3000×150×150	–	12.7
130	SKE-130F	¥244,000	–	2978×2431	3074×115×115	3300×200×200	–	19.0
140	SKE-140F	¥276,000	–	3199×2584	3295×115×115	3500×200×200	–	20.0
150	SKE-150F	¥313,000	–	3420×2736	3516×115×115	3700×200×200	–	23.1
170	SKE-170F	¥472,000	–	3863×3041	4113×163×179	4300×200×200	–	47.0
200	SKE-200F	¥650,000	–	4587×3528	4837×163×179	5000×200×200	–	59.0

16:10 WXGAフォーマット 2022/12_001

インチ	型番	標準価格（税抜）	イメージサイズ W×H（mm）	生地幅 W’×H’（mm）	外形サイズ A×B×C（mm）	推奨BOX内寸 A’×B’×C’（mm）	上黒（mm）	重量（kg）
80	SKE-80X	¥112,000	1723×1077	1823×1527	1943× 95× 95	2100×150×150	400	8.0
90	SKE-90X	¥115,000	1938×1211	2038×1661	2158× 95× 95	2300×150×150	400	8.8
100	SKE-100X	¥129,000	2154×1346	2254×1796	2374× 95× 95	2500×150×150	400	9.7
110	SKE-110X	¥150,000	2369×1481	2469×1931	2589× 95× 95	2700×150×150	400	10.6
120	SKE-120X	¥181,000	2584×1615	2684×2065	2804× 95× 95	3000×150×150	400	11.8
130	SKE-130X	¥244,000	2800×1750	2900×2200	2996×115×115	3200×200×200	400	17.1
140	SKE-140X	¥276,000	3015×1884	3115×2334	3211×115×115	3400×200×200	400	18.3
150	SKE-150X	¥313,000	3231×2019	3331×2469	3427×115×115	3600×200×200	400	22.1
170	SKE-170X	¥472,000	3661×2288	3761×2738	4011×163×179	4200×200×200	400	45.6
200	SKE-200X	¥650,000	4307×2692	4467×3172	4717×163×179	4900×200×200	400	56.8

16:9 HDフォーマット 2022/12_001

インチ	型番	標準価格（税抜）	イメージサイズ W×H（mm）	生地幅 W’×H’（mm）	外形サイズ A×B×C（mm）	推奨BOX内寸 A’×B’×C’（mm）	上黒（mm）	重量（kg）
80	SKE-80H	¥112,000	1771× 996	1871×1446	1991× 95× 95	2100×150×150	400	8.1
90	SKE-90H	¥115,000	1992×1121	2092×1571	2212× 95× 95	2300×150×150	400	9.0
100	SKE-100H	¥129,000	2214×1245	2314×1695	2434× 95× 95	2600×150×150	400	9.8
110	SKE-110H	¥150,000	2435×1370	2535×1820	2655× 95× 95	2800×150×150	400	9.8
120	SKE-120H	¥181,000	2656×1494	2756×1944	2876× 95× 95	3000×150×150	400	11.9
130	SKE-130H	¥244,000	2878×1619	2978×2069	3074×115×115	3300×200×200	400	17.2
140	SKE-140H	¥276,000	3099×1743	3199×2193	3295×115×115	3500×200×200	400	18.4
150	SKE-150H	¥313,000	3320×1868	3420×2318	3516×115×115	3700×200×200	400	22.3
170	SKE-170H	¥472,000	3763×2117	3863×2567	4113×163×179	4300×200×200	400	45.9
200	SKE-200H	¥650,000	4427×2490	4587×2970	4837×163×179	5000×200×200	400	57.2

※ 製品の仕様及び内容は予告なく変更する場合がございます。

FORBEC

バーチャル背景を使った配信を演出する！　各種クロマキー用スクリーン

クロマキーモバイルスクリーン

MSR SERIES　80 INCH相当

RoHS 対応品　防炎タイプ

寸法図面や詳細資料はこちら MSR

製品の特長

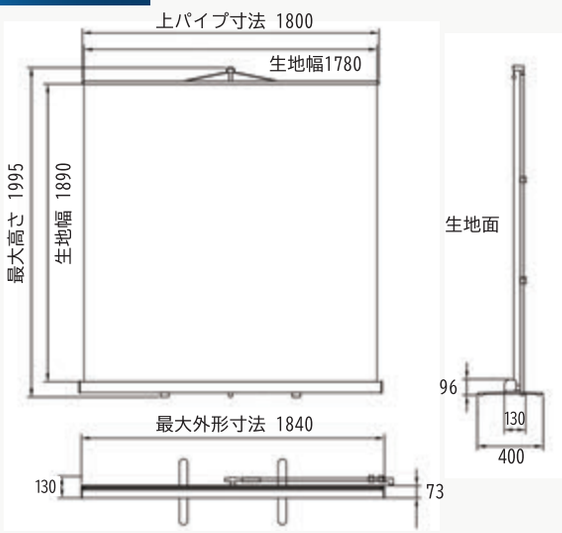

- クロマキー合成に最適なグリーン、ブルーの2種類
- 3ステップでカンタン組み立て作業

ケース内にコンパクト収納

2022/12_001

インチ	型番		標準価格（税抜）	イメージサイズ W×H（mm）	イメージ継ぎ目		最大高さ（mm）	外形サイズ A×B×C（mm）	重量（kg）	梱包サイズ W×D×H（mm）
	グリーン	ブルー			グリーン	ブルー				
80	MSR-GN80	MSR-BL80	オープン価格	1780×1810	無し	無し	1995	1840×130×96	8.8	2015×150×155

クロマキースクリーンの常設タイプ

電動クロマキースクリーン

DKE-GN SERIES

RoHS 対応品　防炎タイプ

製品の特長

スイッチひとつでセッティングから収納まで
強力パワーのモーターイン機構

手動クロマキースクリーン

SKE-GN SERIES

RoHS 対応品　防炎タイプ

製品の特長

引き出すだけのカンタンセッティング
小型・大型・特注サイズまで幅広いラインアップ

※ 製品の仕様及び内容は予告なく変更する場合がございます。

FORBEC

照明灯の不要な光を吸収して、プロジェクター光を効果的に投影できる

クリアブラックタイプ / 電動昇降スクリーン

DLE SERIES 80～118 INCH

WXGA 16:10 | HD 16:9

製品の特長

プロジェクターから投影された映像以外の環境光を吸収する「外光吸収構造」を採用。

不要な環境光を吸収して、奥行きのある漆黒の世界を映し出し、明るい空間で鮮明な画像投影が可能です。

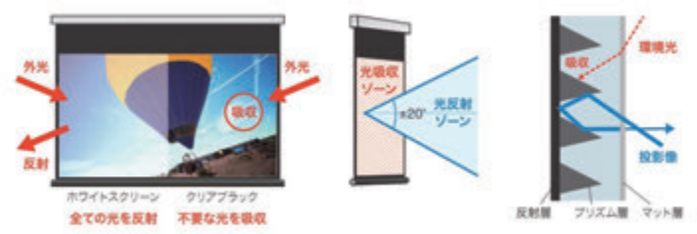

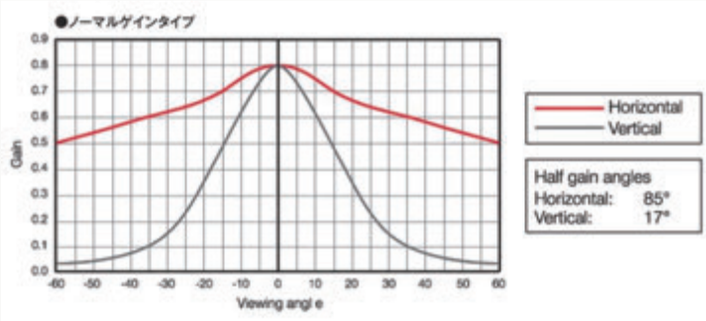

寸法図

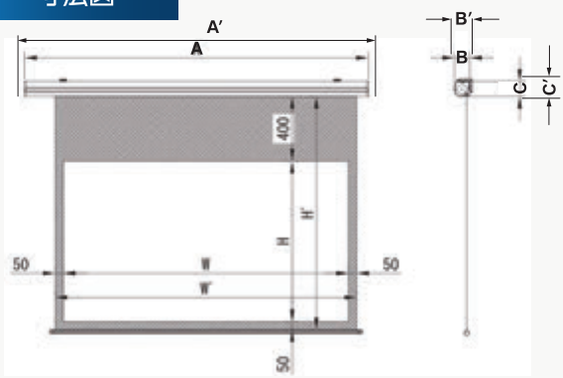

製品構成

● **取付金具**（標準付属）
シンプルデザインの標準取付金具

取付金具（標準付属）

● **取付金具**（別売）
取付方法に合わせて様々な形状の金具でで取付対応

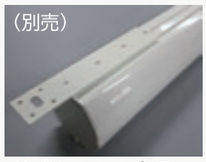

（別売）
サイドフラット金具

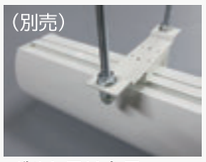

（別売）
ボルト吊り金具

（別売）
バトン吊り金具

● **操作パネル**
操作リモコン

埋込パネル
（標準付属）

赤外線リモコン（別売）

電波式リモコン（別売）

寸法図面や詳細資料はこちら DLE WXGA 16:10 HD 16:9

仕様 / 価格

16:10　WXGAフォーマット　2022/11_001

インチ	型番	標準価格（税抜）	イメージサイズ W×H（mm）	生地幅 W'×H'（mm）	外形サイズ A×B×C（mm）	推奨BOX内寸 A'×B'×C'（mm）	梱包サイズ（mm）	重量（kg）
80	DLE-CB80X	オープン価格	1723×1077	1823×1527	2036×95×95	2300×150×150	2125×170×195	10.0
100	DLE-CB100X	オープン価格	2154×1346	2254×1796	2467×95×95	2700×150×150	2715×170×195	11.8
108	DLE-CB108X	オープン価格	2326×1453	2426×1903	2639×95×95	2900×150×150	2990×170×195	12.7

16:9　HDフォーマット　2022/11_001

インチ	型番	標準価格（税抜）	イメージサイズ W×H（mm）	生地幅 W'×H'（mm）	外形サイズ A×B×C（mm）	推奨BOX内寸 A'×B'×C'（mm）	梱包サイズ A×B×C（mm）	重量（kg）
80	DLE-CB80H	オープン価格	1771× 996	1871×1446	2084×95×95	2400×150×150	2125×170×195	10.0
100	DLE-CB100H	オープン価格	2214×1245	2314×1695	2527×95×95	2800×150×150	2715×170×195	11.8
118	DLE-CB118H	オープン価格	2612×1469	2712×1919	2925×95×95	3200×150×150	2990×170×195	13.5

製品の仕様及び内容は予告なく変更する場合がございます。

FORBEC

スクリーン生地の高い平面性が短焦点プロジェクターに最適

超短焦点対応／電動巻上スクリーン

GNE SERIES 80～120 INCH

FREE アスペクトフリー

RoHS 対応品

製品の特長

スクリーン生地に対してワイヤーによる張力をかけることで高い平面性を実現

平面性の保たれた生地に投影することによって投影画像の文字歪みなどを軽減させることが可能。より見やすい画像を提供できます。

製品機構

● **ワイヤーテンション機構**
スクリーン面を安定して平面に保つため、側面から均一な弾力でスクリーン面を張る機構により平面性が飛躍的にアップ

独自のワイヤーテンション機構

● **揺れ防止ストッパー機構**
スクリーン面を安定して平面に保つため、スクリーン生地背面にリンク構造のアーム機構を組込み、前後の揺れを軽減

スクリーン背面のストッパー機構

寸法図

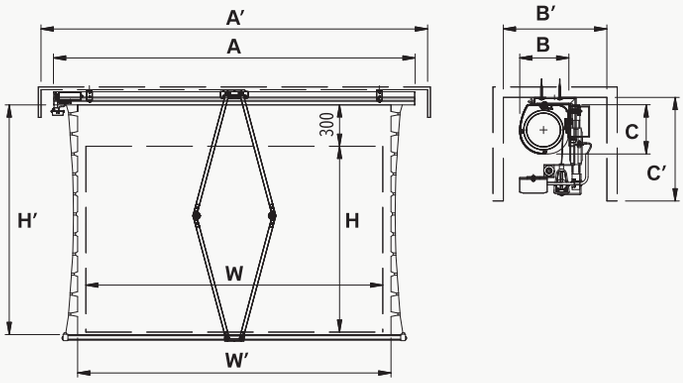

製品構成

● **取付金具**（標準付属）
シンプルデザインの標準取付金具

取付金具（標準付属）

● **取付金具**（別売）
取付方法に合わせて様々な形状の金具でで取付対応

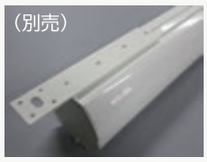

サイドフラット金具

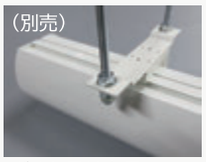

ボルト吊り金具

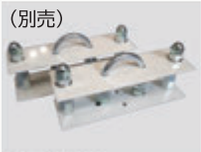

バトン吊り金具

● **操作パネル**
操作リモコン

埋込パネル（標準付属）

赤外線リモコン（標準付属）

電波式リモコン（別売）

寸法図面や詳細資料はこちら GNE FREE アスペクトフリー

仕様 / 価格

アスペクトフリー　2022/11_001

インチ	型番	標準価格（税抜）	イメージサイズ W×H（mm）	生地幅 W'×H'（mm）	外形サイズ A×B×C（mm）	推奨BOX内寸 A'×B'×C'（mm）	上黒（mm）	出荷重量（kg）	消費電力（W）
80	GNE-80F	オープン価格	-	1840×1393	2190× 95× 95	2300×200×200	-	15.5	100
100	GNE-100F	オープン価格	-	2270×1663	2620× 95× 95	2800×200×200	-	18.5	100
120	GNE-120F	オープン価格	-	2700×1933	3050×115×115	3200×200×200	-	22.5	100

※ 製品の仕様及び内容は予告なく変更する場合がございます。

FORBEC

各種サイズのラインアップを取りそろえた、電動スクリーンのレギュラーモデル

アルミケース入り / 電動巻上スクリーン

DKE SERIES 80～200 INCH

WXGA | HD 16:9 | FREE アスペクトフリー | RoHS 対応品 | 防炎タイプ

製品の特長

強力パワーのモーターイン機構と消音パーツを随所に使った静粛設計
大型サイズを取り揃えたラインアップで多目的ホールや大会議室に最適

製品構成

● 取付金具

取付金具（標準付属）

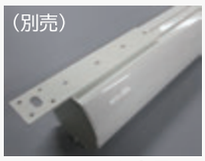

サイドフラット金具

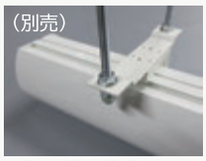

ボルト吊り金具

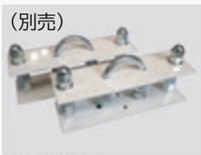

バトン吊り金具

● 操作パネル
操作リモコン

埋込パネル（標準付属）

赤外線リモコン（別売）

電波式リモコン（別売）

寸法図

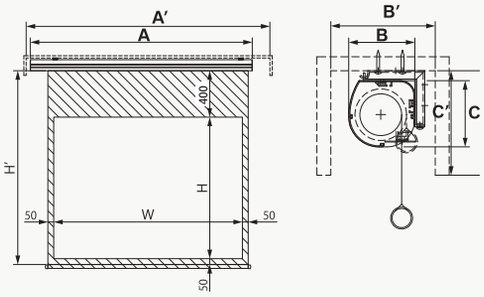

仕様 / 価格

寸法図面や詳細資料はこちら DKE WXGA 16:10 HD 16:9 FREE アスペクトフリー

アスペクトフリー 2022/12_001

インチ	型番	標準価格（税抜）	イメージサイズ W×H（mm）	生地幅 W'×H'（mm）	外形サイズ A×B×C（mm）	推奨BOX内寸 A'×B'×C'（mm）	上黒（mm）	重量（kg）	消費電力（W）
80	DKE-80F	¥319,000	-	1871×1669	2064× 95× 95	2300×150×150	-	10.7	100
90	DKE-90F	¥336,000	-	2092×1822	2285× 95× 95	2500×150×150	-	12.3	100
100	DKE-100F	¥353,000	-	2314×1974	2507× 95× 95	2800×150×150	-	12.8	100
110	DKE-110F	¥368,000	-	2535×2126	2728× 95× 95	2900×150×150	-	14.6	100
120	DKE-120F	¥382,000	-	2756×2279	2949× 95× 95	3200×150×150	-	15.1	100
130	DKE-130F	¥397,000	-	2978×2431	3182×115×115	3400×200×200	-	18.3	100
140	DKE-140F	¥414,000	-	3199×2584	3403×115×115	3600×200×200	-	19.7	100
150	DKE-150F	¥431,000	-	3420×2736	3624×115×115	3900×200×200	-	23.6	100
170	DKE-170F	¥548,000	-	3863×3041	4173×163×179	4400×200×200	-	42.2	160
200	DKE-200F	¥599,000	-	4587×3528	4897×163×179	5100×200×200	-	50.6	160

16：10　WXGAフォーマット 2022/12_001

インチ	型番	標準価格（税抜）	イメージサイズ W×H（mm）	生地幅 W'×H'（mm）	外形サイズ A×B×C（mm）	推奨BOX内寸 A'×B'×C'（mm）	上黒（mm）	重量（kg）	消費電力（W）
80	DKE-80X	¥319,000	1723×1077	1823×1527	2016× 95× 95	2300×150×150	400	10.0	100
90	DKE-90X	¥336,000	1938×1211	2038×1661	2231× 95× 95	2400×150×150	400	11.0	100
100	DKE-100X	¥353,000	2154×1346	2254×1796	2447× 95× 95	2700×150×150	400	11.8	100
110	DKE-110X	¥368,000	2369×1481	2469×1931	2662× 95× 95	2900×150×150	400	12.5	100
120	DKE-120X	¥382,000	2584×1615	2684×2065	2877× 95× 95	3100×150×150	400	13.7	100
130	DKE-130X	¥397,000	2800×1750	2900×2200	3104×115×115	3300×200×200	400	17.5	100
140	DKE-140X	¥414,000	3015×1884	3115×2334	3319×115×115	3500×200×200	400	18.8	100
150	DKE-150X	¥431,000	3231×2019	3331×2469	3535×115×115	3800×200×200	400	22.7	100
170	DKE-170X	¥548,000	3661×2288	3761×2738	4071×163×179	4300×200×200	400	40.6	160
200	DKE-200X	¥599,000	4307×2692	4467×3172	4777×163×179	5000×200×200	400	50.2	160

16：9　HDフォーマット 2022/12_001

インチ	型番	標準価格（税抜）	イメージサイズ W×H（mm）	生地幅 W'×H'（mm）	外形サイズ A×B×C（mm）	推奨BOX内寸 A'×B'×C'（mm）	上黒（mm）	重量（kg）	消費電力（W）
80	DKE-80H	¥319,000	1771× 996	1871×1446	2064× 95× 95	2300×150×150	400	10.0	100
90	DKE-90H	¥336,000	1992×1121	2092×1571	2285× 95× 95	2500×150×150	400	11.5	100
100	DKE-100H	¥353,000	2214×1245	2314×1695	2507× 95× 95	2800×150×150	400	11.8	100
110	DKE-110H	¥368,000	2435×1370	2535×1820	2728× 95× 95	2900×150×150	400	13.0	100
120	DKE-120H	¥382,000	2656×1494	2756×1944	2949× 95× 95	3200×150×150	400	13.8	100
130	DKE-130H	¥397,000	2878×1619	2978×2069	3182×115×115	3400×200×200	400	17.7	100
140	DKE-140H	¥414,000	3099×1743	3199×2193	3403×115×115	3600×200×200	400	18.9	100
150	DKE-150H	¥431,000	3320×1868	3420×2318	3624×115×115	3900×200×200	400	22.8	100
170	DKE-170H	¥548,000	3763×2117	3863×2567	4173×163×179	4400×200×200	400	41.2	160
200	DKE-200H	¥599,000	4427×2490	4587×2970	4897×163×179	5100×200×200	400	50.6	160

※ 製品の仕様及び内容は予告なく変更する場合がございます。

FORBEC

アルミケース入り / 電動巻上スクリーン

HAW SERIES ～最大横幅 10 M

RoHS 対応品　防炎タイプ

寸法図面や詳細資料はこちら HAW

製品の特長

スクリーン素材をアルミフレームに巻き付けて張り込みした平面性の高い常設用スクリーン

- アルミフレームの枠が外側に露出しない形状のパネルタイプスクリーンです。
- オールホワイトのシンプルな外観で、あらゆる用途やアイデアに対応できるスクリーンです。

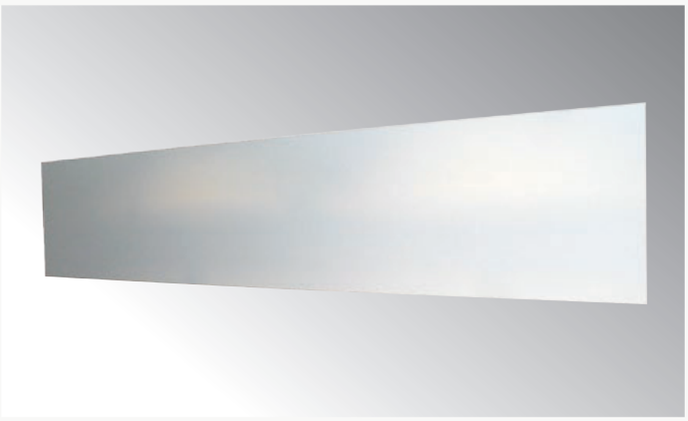

本製品は最大横幅10mまで製作可能です。

現地での制作も可能です。

事前の工場製作、現地仕上げ製作のどちらの場合も搬入口や、搬入経路を事前に確認させて頂く必要がございます。

詳細はお問い合わせください。

16：10　WXGAフォーマット					2022/12_001
インチ	型番	価格	イメージサイズ	外形サイズ	重量
120	HAW-120X	オープン価格	2584×1615	お問い合わせください	
150	HAW-150X	オープン価格	3231×2019		
170	HAW-170X	オープン価格	3662×2288		
200	HAW-200X	オープン価格	4308×2692		
16：9　HDフォーマット					2022/12_001
インチ	型番	価格	イメージサイズ	外形サイズ	重量
120	HAW-120H	オープン価格	2656×1494	お問い合わせください	
150	HAW-150H	オープン価格	3320×1868		
170	HAW-170H	オープン価格	3763×2117		
200	HAW-200H	オープン価格	4427×2490		

巻き取り軸を下側に配置した超大型スクリーン

電動大型下巻スクリーン

GWE SERIES 200～400 INCH

RoHS 対応品　防炎タイプ

製品の特長

体育館やホールなど、舞台上部のブドウ棚に設置する超大型スクリーン

大型のサイズを取りそろえたラインアップで、多目的ホール、大会議室などでの使用に最適

巻き取り部分にワイヤーを巻いた状態

巻き取り部分にカバーをつけた状態

- **下巻取り式スクリーン**

下巻取り式スクリーンは、スクリーン下部のローラーが昇降して生地を巻き取るタイプの大型スクリーンです。

ローラーの自重により、スクリーン幕面の平面性が高く保たれる特長をもっています。

16：10　WXGAフォーマット					
インチ	型番	価格	イメージサイズ	外形サイズ	重量
200	GWE-200X	オープン価格	4307×2692	お問い合わせください	
300	GWE-300X	オープン価格	6461×4038		
400	GWE-400X	オープン価格	8615×5384		
16：9　HDフォーマット					
インチ	型番	価格	イメージサイズ	外形サイズ	重量
200	GWE-200H	オープン価格	4427×2490	お問い合わせください	
300	GWE-300H	オープン価格	6641×3753		
400	GWE-400H	オープン価格	8854×4980		